# 抵制文化之現象分析

成員：柯堯珹、高嘉妤、趙友誠　　成功大學統計系學生

## 研究目的與動機

- 抵制行為是民眾表達對名人不滿的一種手段
- 建構民眾抵制行為指標和描繪抵制者輪廓並分析抵制效果，以此來讓名人了解抵制行為背後的原因，並且去預防和應對抵制風波。

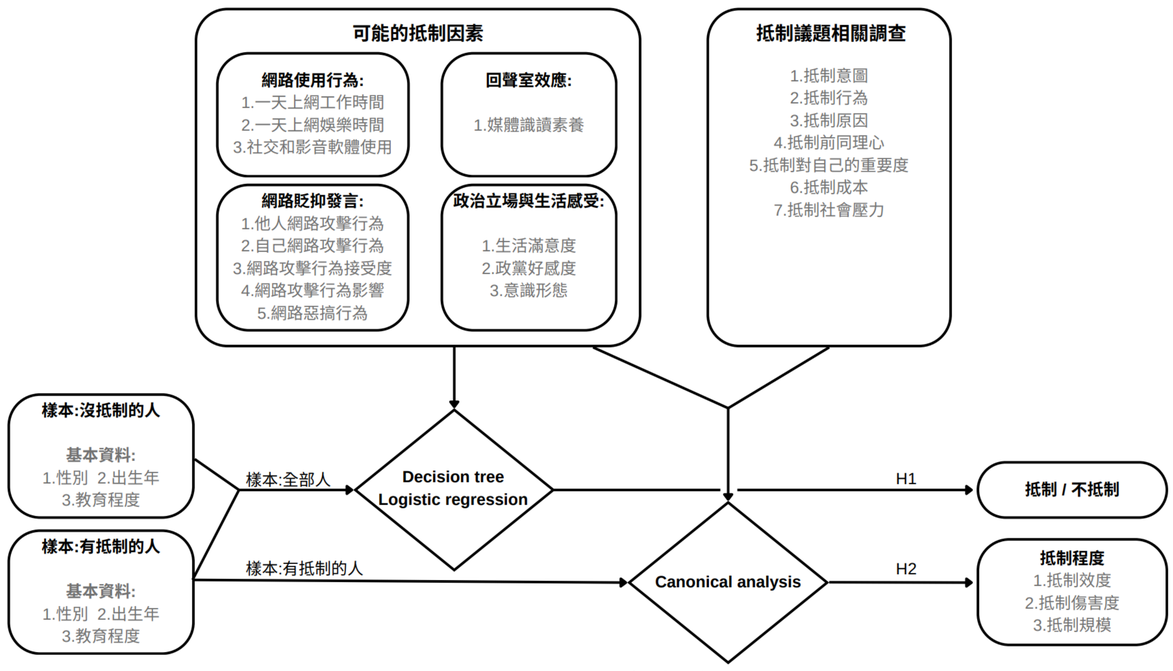


圖1、主要研究架構圖

## 科學方法與工具使用

### 假說一

網路使用行為、回聲室效應、網路貶抑發言和政治立場與生活感受都會造成人們抵制與否。

**使用模型：邏輯式迴歸、決策樹**

### 假說二

針對有做出抵制行為的人，網路使用行為、回聲室效應、網路貶抑發言、政治立場與生活感受和抵制相關調查都會影響抵制程度高低。

**使用模型：典型關聯分析**

## 資料集

來源：台灣傳播調查資料庫第二期第五次（2021年）問卷
維度：共1004份有效數據，42個問題，扣掉注意力偵測題後問卷分成七個面向，不使用於後續分析之題目以灰色標記。
另外變數的編碼呈現於qrcode中。

| 問題面向 | 問題及變數名稱 |
|---|---|
| 基本資料 | 性別(q1)、年齡分層(q2_rr)、出生地區(q3)、教育程度(q4) |
| 網路使用行為 | 週平均上網天數(q5)、工作學習上網時間(q6)、休閒娛樂上網時間(q7)、上網動機(q8)、使用之通訊軟體(q9)、使用幾個與名人討論相關的社群媒體(q10)、是否使用YouTube, Twitch或BiliBili(q11) |
| 疫情題目 | 接觸疫情之來源(q12)、網路留言關注與感受(q13)、接觸疫情之來源(q14)、疫情媒體使用行為(q15) |
| 網路貶抑發言 | 網路惡搞行為(q16~q19)、主動激化傾向(q20)、看見網路攻擊頻率(q22)、自己網路攻擊頻率(q23)、網路攻擊接受度(q25)、不文明留言的影響力(q26) |
| 回聲室效應 | 媒體識讀素養(q24) |
| 政治立場與生活感受 | 心理幸福感(q15_3、q38)、生活滿意度(q39)、政黨好感度(q40~q41)、意識形態(q42) |
| 抵制相關問題 | 抵制意圖(q27)、抵制行為(q28)、抵制原因(q29)、抵制效度(q30)、抵制前同理心(q31)、抵制傷害度(q32)、抵制行為的對自己的重要程度(q33)、抵制成本(q34)、抵制規模(q35)、抵制的社會壓力(q36) |

## 成果展現

### 邏輯式迴歸

表2、邏輯式迴歸係數

| 變數 | 抵制意圖 | 民進黨好感度 | 年齡 | 教育程度 | 看見網路攻擊頻率 |
|---|---|---|---|---|---|
| 係數 | 0.940 | 0.304 | 0.204 | 0.165 | 0.126 |
| 變數 | 自身網路攻擊 | 娛樂上網時間 | 意識形態 | 心理幸福感 | 使用可討論名人平台 |
| 係數 | 0.107 | 0.001 | -0.087 | -0.285 | -0.535 |

- 對**民進黨**有好感，傾向採取抵制行動
- 使用越多**可討論名人之平台**的人，越少採取抵制行動

### 決策樹

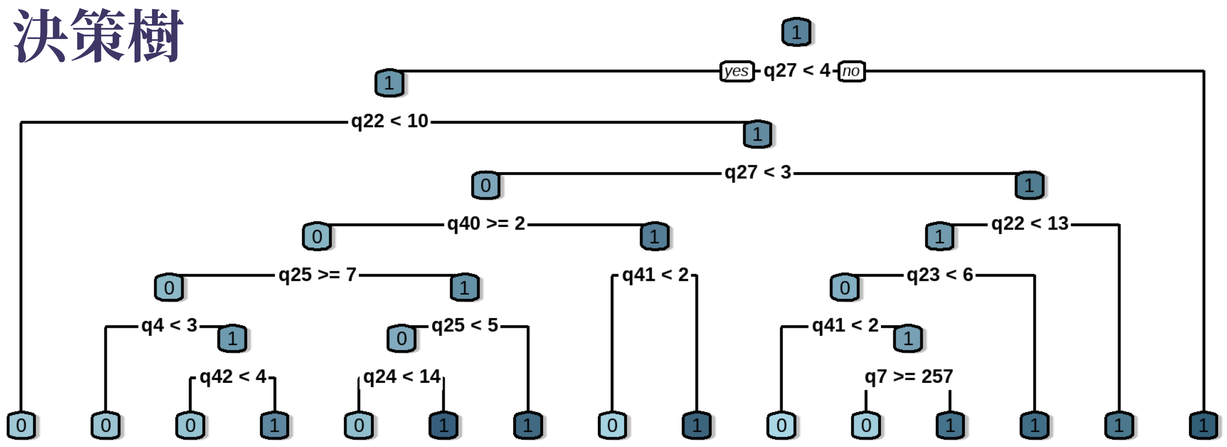


圖2、決策樹分類節點

- 具有**高度抵制意圖**的人，會有抵制行為
- **較不具備抵制意圖**的人，如果常**看到他人網路攻擊行為**，便可能會有抵制行為

### 典型關聯分析

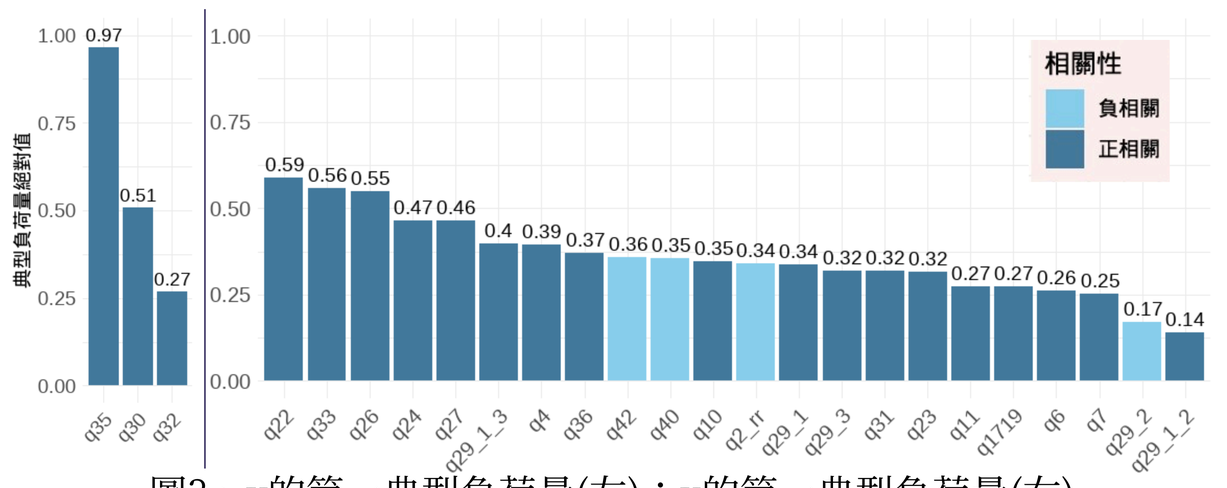


圖3、y的第一典型負荷量(左)；x的第一典型負荷量(右)

- 常**看到別人在網路上的攻擊行為**，並且**本身不文明留言會影響別人也留下此類留言**，且常常**蒐集同溫層外資訊**，抵制行為的程度會比較高
- **本身立場越偏向統一**或**支持國民黨**的人，抵制行為的程度會比較低

## 推論與討論

- **教育程度與年齡分層**
  教育程度與年齡越高的人們有著較成熟的心智，因此傾向參與抵制。
- **影音平台使用**
  使用多種平台助於接觸不同觀點，降低煽動效應與參與抵制的可能性。
- **網路行為**
  負面環境助長群體的攻擊性，進而提升參與抵制的可能性與抵制程度；媒體識讀使得抵制行為產生極化。
- **政黨好感度與意識形態**
  意識型態上偏好台獨者，更傾向參與抵制，抵制程度也較高。
- **抵制行為的重要性**
  抵制行為之於個人越重要，代表越重視抵制成效，也加劇抵制的程度。

## 創新性與延展性

在相關的媒體平台上做使用者調查，就能以抵制者輪廓與抵制程度指標早一步平息抵制運動，避免進一步擴大名人的損失。
若可以對名人做更詳細的定義，例如政治名人、網路名人，並以單一主題進行調查，可以獲得更特定類型名人受抵制的原因。